# CRM2-VA 07 Vimar Plana

Manuale d'uso

## Controllo remoto musica




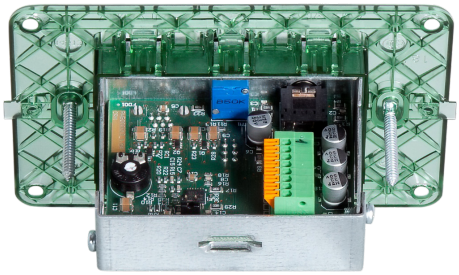

**GENERALITÀ**

Il CRM2-VA 07 è un componente che deve necessariamente essere collegato al modulo MCM2-VA inserito all'interno del sistema EV-1000. Questo modulo se installato localmente all'interno di una zona/area e permette la regolazione del livello musica proveniente dal sistema centrale.
Il collegamento viene effettuato tramite cavo 8 poli UTP cat.5 con connettore RJ45 lato centrale e fili a connessione rapida dalla parte del controllo remoto.
Oltre alla regolazione della musica nella propria zona o area, questo accessorio permette la connessione di una fonte musicale locale con connettore stereo Jack 3,5 mm e una connessione ad una base microfonica locale BMS21 con connettore RJ25.
Il CRM2-VA 07 viene fornito completo di supporto vimar plana (placca estetica esclusa).

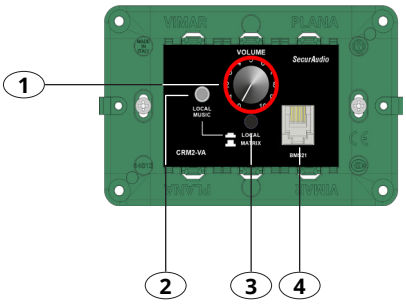


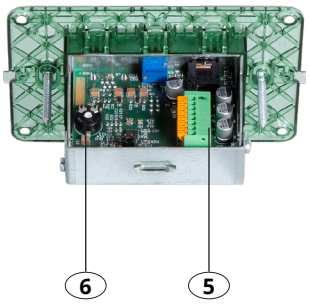


1. Volume musica
2. Ingresso jack 3,5 mm stereo per musica locale
3. Tasto selezione musica locale o matrice
4. Ingresso RJ45 per base microfonica locale
5. Morsetto 8 poli per la connessione alla matrice EV-1000
6. Regolazione livello massimo ingresso musica
    1. Bianco/arancio
    2. Arancio
    3. Bianco/verde
    4. Blu
    5. Bianco/blu
    6. Verde
    7. Bianco/marrone
    8. Marrone

Blueprint S.r.l. si riserva il diritto di apportare modifiche a disegni e dati in qualsiasi momento e senza alcun preavviso.

**Connessione tra MCM2-VA e CRM2-VA 07**

**Connessione RJ45 tipo B**

1. Bianco/arancio
2. Arancio
3. Bianco/verde
4. Blu
5. Bianco/blu
6. Verde
7. Bianco/marrone
8. Marrone

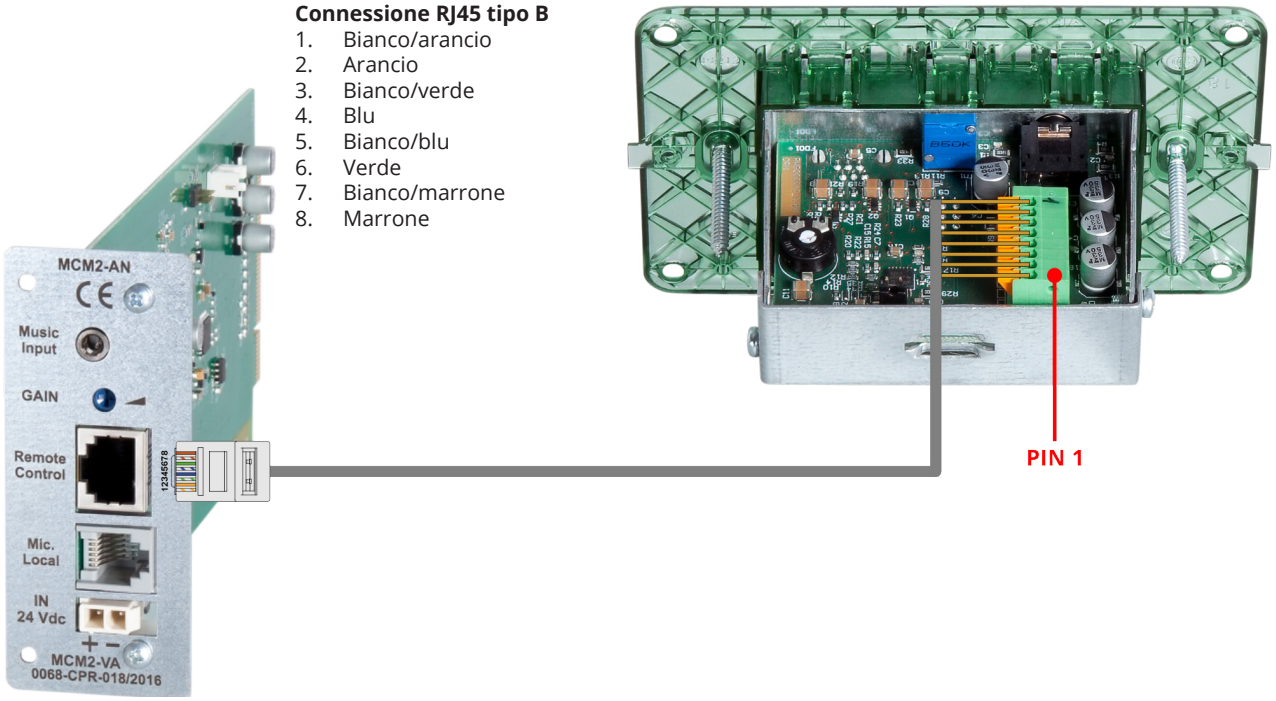


## Test Scheda

Al termine dell'assemblaggio, collegarla nel rack come da schema. Aprire il ponticello JP1, il sistema emette una nota fissa a 1.000 Hz. Agire sul trimmer TM2 per la regolazione del volume di zona. Al termine reinserire il ponticello.

Blueprint s.r.l. si riserva il diritto di apportare modifiche a disegni e dati in qualsiasi momento e senza alcun preavviso.

**Connessione con BMS21**
**Cavo 3 coppie con RJ25 Pin to Pin**




**Connessione tra MCM2-VA. CRM2-VA 07 e BMS21**

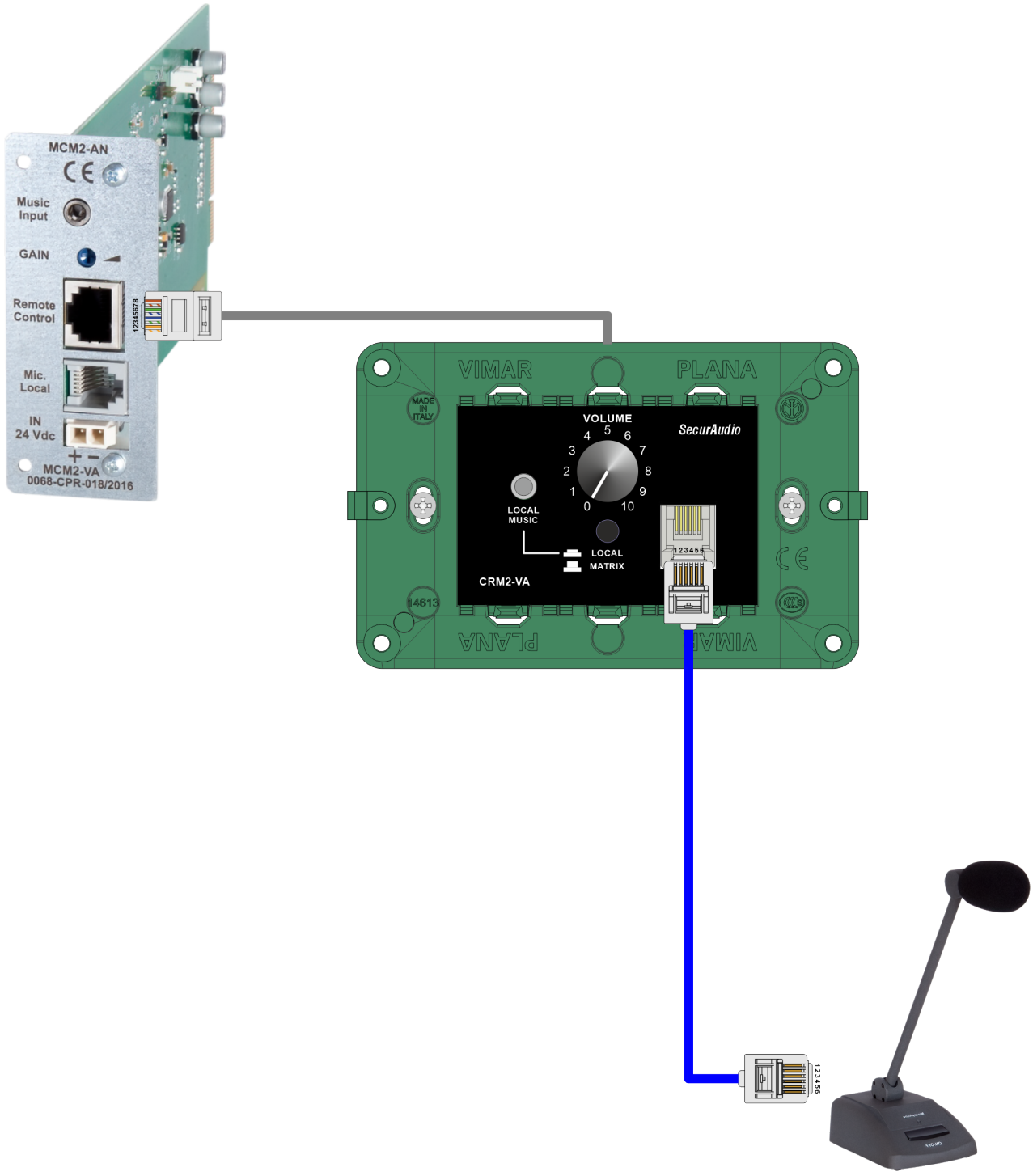


Blueprint S.r.l. si riserva il diritto di apportare modifiche a disegni e dati in qualsiasi momento e senza alcun preavviso.

**Connessione tra MCM2-VA e BMS21**

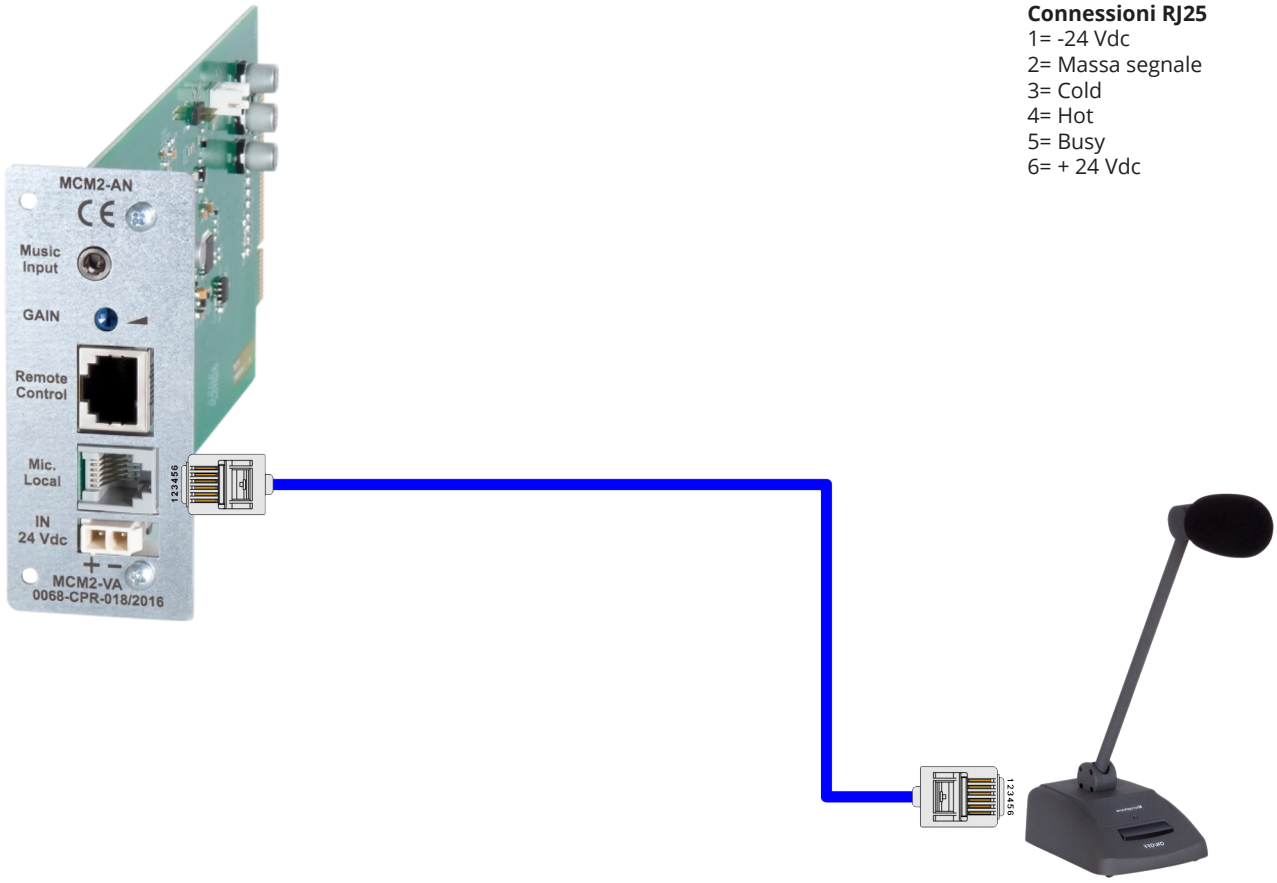


**Connessioni RJ25**
1= -24 Vdc
2= Massa segnale
3= Cold
4= Hot
5= Busy
6= + 24 Vdc

**Nota per lo smaltimento del prodotto, ai sensi della Direttiva Europea 2002/96/EC**

Blueprint Registro Nazionale AEE n. IT20070000012338
Lo smaltimento differenziato di un rifiuto elettrico e/o elettronico (RAEE) evita conseguenze per l'ambiente e la salute e permette di recuperare i materiali di cui è composto ottenendo un risparmio di energia e di risorse. Quindi il prodotto non deve essere smaltito insieme ai rifiuti urbani, ma deve essere consegnato presso gli appositi centri di raccolta differenziata predisposti dalle amministrazioni comunali, oppure presso i rivenditori che forniscono questo servizio.

**GARANZIA**

La Blueprint declina ogni responsabilità per danni a cose e/o persone derivanti dall'uso non corretto dell'apparecchio o da procedure non rispondenti a quanto riportato sul manuale.
Questo prodotto è garantito da difetti nelle sue materie prime e nel suo montaggio; il periodo di garanzia è regolamentato dalle norme vigenti. La Blueprint riparerà gratuitamente il prodotto difettoso se il difetto risulterà essersi verificato durante l'uso normale. La garanzia non si estende quindi a prodotti usati ed installati in modo errato, danneggiati meccanicamente, danneggiati da liquidi o da agenti atmosferici. Il prodotto, risultato difettoso, dovrà essere inviato alla Blueprint franco di spese di spedizione e ritorno.

**Importante!**

L'utente ha la responsabilità di produrre una prova d'acquisto (fattura o ricevuta) se vuole servirsi dell'assistenza coperta da garanzia.
Per migliorare i propri prodotti la Blueprint si riserva di apportare qualsiasi modifica alle caratteristiche e/o ai disegni in qualsiasi momento e senza nessun preavviso.

Blueprint s.r.l. si riserva il diritto di apportare modifiche a disegni e dati in qualsiasi momento e senza alcun preavviso.